TESON

Stropní bodové svítidlo

		[W]			[°]
TESON AL-DTO50	**07370**	max 50	hliník	v jedné ose	30
TESON AL-DTL50	**07371**	max 50	hliník	v jedné ose	30
TESON AL-DSO50	**07372**	max 50	hliník	chybějící	
TESON AL-DSL50	**07373**	max 50	hliník	chybějící	

Kanlux TESON jsou jednoduché očka, které rozjasňují každou místnost. Sami si vybereme zdroj světla a také verzi svítidla - nastavitelné nebo pevné.

- Materiál korpusu: hliníková slitina

TESON

Stropní bodové svítidlo

TESON AL-DTL50

TESON AL-DSO50

TESON AL-DSL50

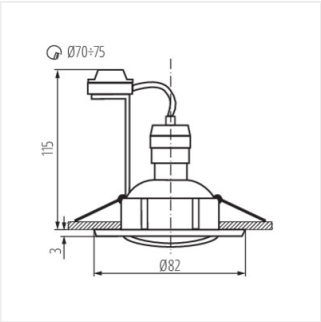

TESON AL-DTO

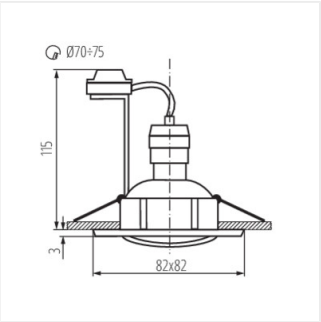

TESON AL-DTL

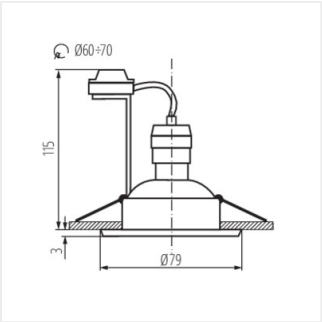

TESON AL-DSO

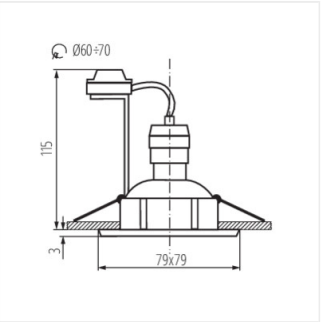

TESON AL-DSL