Kanlux

APUS

Schodiskové LED svietidlo

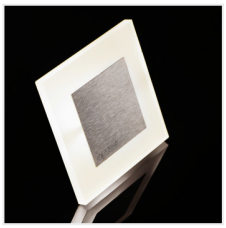

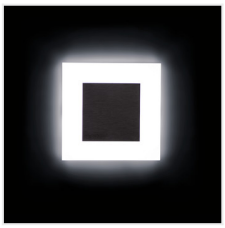

		[V]	[W]		[lm]	Tc [K]
APUS LED WW	**23106**	12 DC	0,8	nehrdzavejúca oceľ	13	3000
APUS LED CW	**23107**	12 DC	0,8	nehrdzavejúca oceľ	15	6500
APUS LED AC-WW	**23800**	220-240 AC	1,3	nehrdzavejúca oceľ	13	3000
APUS LED AC-CW	**23801**	220-240 AC	1,3	nehrdzavejúca oceľ	15	6500
APUS LED AC B-NW	**26536**	220-240 AC	1,3	čierna	14	4000
APUS LED AC B-WW	**26537**	220-240 AC	1,3	čierna	13	3000
APUS LED B-NW	**26538**	12 DC	0,8	čierna	14	4000
APUS LED B-WW	**26539**	12 DC	0,8	čierna	13	3000
APUS LED W-WW	**26840**	12 DC	0,8	biela	13	3000
APUS LED W-CW	**26841**	12 DC	0,8	biela	15	6500
APUS LED PIR WW	**27370**	12 DC	0,8	nehrdzavejúca oceľ	13	3000
APUS LED PIR CW	**27371**	12 DC	0,8	nehrdzavejúca oceľ	15	6500
APUS LED W-NW	**27378**	12 DC	0,8	biela	14	4000
APUS LED PIR NW	**27379**	12 DC	0,8	nehrdzavejúca oceľ	14	4000
APUS LED NW	**32488**	12 DC	0,8	nehrdzavejúca oceľ	14	4000

APUS je moderný dizajn spojený s atraktívnym svetelným efektom. Je to skvelý nápad pre osvetlenie schodísk a chodieb. Unikátna konštrukcia svietidla zaručuje rovnomerné rozptýlenie svetla. Verzia AC je vybavená transformátorom na 230V AC, ktorý vlezie do montážnej krabice, a verzia PIR je vybavená čidlom pohybu. Senzor deteguje pohyb/zapína osvetlenie bez ohľadu na intenzitu svetla v okolí.

Zmena technických parametrov vyhradená. Údaje, ktoré sú uvedené v tomto materiáli, nie sú právne záväzné.

SK

APUS

Schodiskové LED svietidlo

- prispôsobené pre montáž do inštalačnej krabičky Ø61
- Materiál korpusu: brúsená nehrdzavejúca oceľ, plast

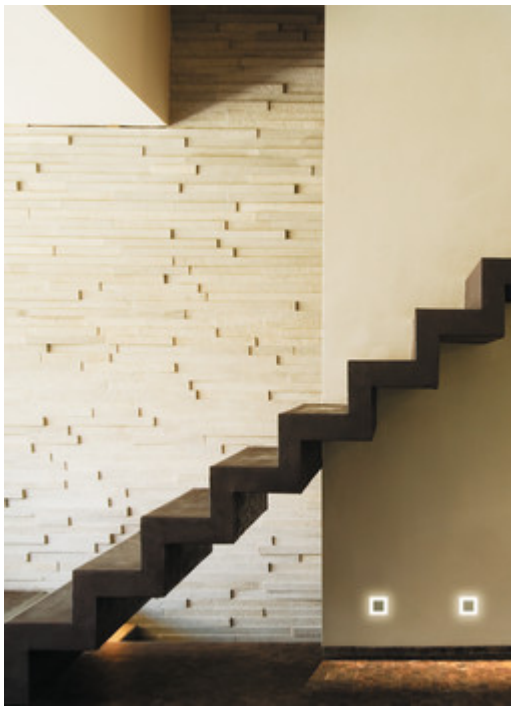

APUS LED

APUS LED B

APUS LED W

APUS LED PIR

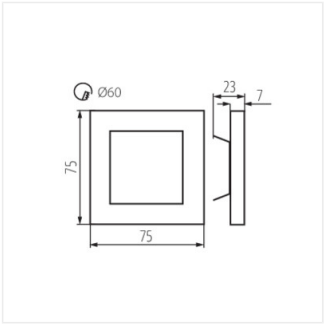

APUS LED

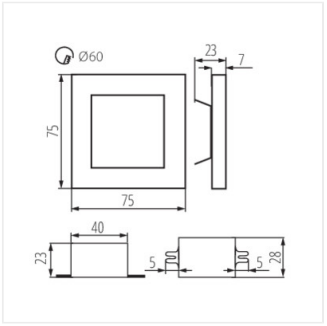

APUS LED AC

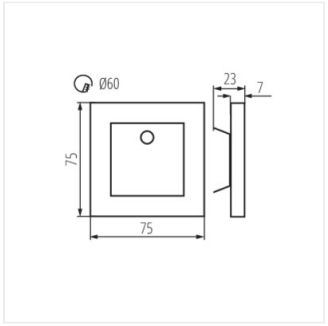

APUS LED PIR

Vytvorený dokument: 31.10.2019, 08:11
Zmena technických parametrov vyhradená. Údaje, ktoré sú uvedené v tomto materiáli, nie sú právne záväzné.

SK