29070 PORTOS LED

Stropní LED svítidlo

[V] 220-240 AC	[Hz] 50/60	[W] 5	[lm] 500	[°] 120	≥10000	[h] 30000	
Tc [K] 4000	ellipse ≤ 6x MacAdam	Ra ≥80	SMD			IP 54	
	[°C] -10÷35			[mm²] 0,5÷1,5	0,5m		

		[W]	[lm]	Tc [K]	
PORTOS LED	**29070**	5	500	4000	bílá

Kanlux PORTOS je svítidlo LED odolné vůči vnějším faktorům. Může být použito jak v inteiéru, tak i venku, bez obav, že vlhkost a prach sníží jeho účinnost.

- Materiál korpusu: plast
- Materiál difuzoru: plast

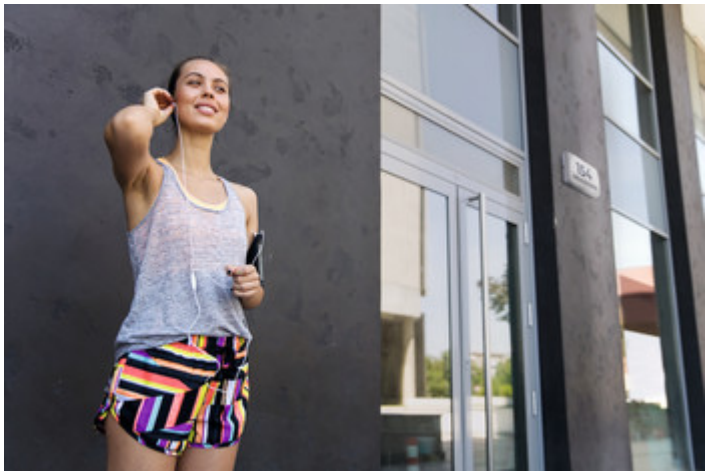

29070 PORTOS LED

Stropní LED svítidlo

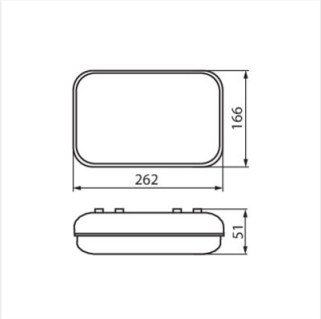

PORTOS LED

Změna technický parametrů vyhrazena. Informace uvedené v tomto dokumentu nejsou právně závazné.

CS